BLUESTREAMSOLUTIONS

ՀԱՍՑԵ	ՀՀ Լոռու մարզ, Սպիտակ համայնքի Ջրաշեն բնակավայրի 8-րդ փողոցի 11-րդ նրբանցք
ՆԱԽԱԳԾԻ ԱՆՎԱՆՈՒՄ	Գազամատակարարում
ՆԱԽԱԳԾԻ ՄԱՍ	Գազիֆիկացում
ՊԱՏՎԻՐԱՏՈՒ	Սպիտակի համանքապետարան
ՕԲՅԵԿՏ	N 009-26

ԱՇԽԱՏԱՆՔԱՅԻՆ ՆԱԽԱԳԻԾ

GAS LINE

WATER LINE

«Բլյու Սթրիմ Սոլուշնս» ՍՊԸ

ՆԱԽԱԳԾՈՂ	Ռ. Ստեփանյան
ՏՆՕՐԵՆ	Հ. Դավթյան

BLUE STREAM SOLUTIONS LTD

ԵՐԵՎԱՆ 2026

Բովանդակություն

Գրություններ`

1. Լոռու ԳԳՄ-ի 22.01.2026թ. ՆԼԳ01-02/153 գրություն
2. Լոռու ԳԳՄ-ի տեխնիկական պայմաններ 22.01.2026թ.
3. Գազատարի գծապատկեր

Տեքստային մաս

1. Բացատրագիր

Գծագրական մաս

1. Գազատարի գլխավոր հատակագիծ Մ1:1000
2. Գազատարի երկայնական կտրվածք Ճյուղ 1
3. Գազատարի երկայնական կտրվածք Ճյուղ 2
4. Շարժական հենայուն
5. Անշարժ հենարան

Աշխատանքների ծավալներ

Закрытое акционерное общество
«Газпром Армения»
(ЗАО «Газпром Армения»)

Лорийский ФГГ

Республика Армения, 2018,
Лорийская область, г. Ванадзор, ул. Чухаджяна 2/2-3/2
тел.: (374 322) 2-96-87, факс: (374 322) 2-96-93
e-mail: loryggm@gazpromarmenia.am, gazpromarmenia.am

ГАЗПРОМ АРМЕНИЯ

«Գազպրոմ Արմենիա»
փակ բաժնետիրական ընկերություն
(«Գազպրոմ Արմենիա» ՓԲԸ)

Լոռու ԳԳՄ

ՀՀ, 2018, Լոռու մարզ,
ք. Վանաձոր, Չուխաջյան փ. 2/2-3/2
հեռ.՝ (374 322) 2-96-87, ֆաքս՝ (374 322) 2-96-93
էլ.փոստ՝ loryggm@gazpromarmenia.am, gazpromarmenia.am

№ 29-01-02/153 «22» 01 2026 г.

ՀՀ Լոռու մարզի Սպիտակ համայնքի
ղեկավար պարոն Ք. Նիկողոսյանին

Հարգելի պարոն Նիկողոսյան.

«Գազպրոմ Արմենիա» ՓԲԸ Լոռու ԳԳ մասնաճյուղը թույլատրում է, ըստ մասնաճյուղի շահագործա-տեխնիկական բաժնի կողմից ներկայացված տեխնիկական պայմանների, արտոնագիր ունեցող կազմակերպությունների միջոցով կազմել Լոռու մարզի Սպիտակ համայնքի Ջրաշեն բնակավայրի 8-րդ փողոցի 11-րդ նրբանցքի գազամատակարարման նախագծա-նախահաշվային փաստաթղթերը, իրականացնել շին-հավաքակցման աշխատանքներ՝ ԳԳ մասնաճյուղի կողմից համաձայնեցված ու վերահսկողություն իրականացնող իրավասու մարմիններում գրանցված նախագծով: Գազամատակարարումն իրականացնել սահմանված կարգով՝ գազահամակարգը շահագործման ընդունելուց, գազաթողարկման թույլտվություն ստանալուց ու գազասպառման պայմանագիր կնքելուց հետո՝ ապահովելով գազի տնտեսությունում անվտանգության կանոնները և համապատասխան նորմատիվային փաստաթղթերի պահանջները:

Առդիր՝ գազաֆիկացման տեխնիկական պայմաններ - 3 թերթ:

Հարգանքով՝

Տնօրեն **Ա. Նալբանդյան**

Հ. Թադևոսյան
Հեռ.՝ /0322/ 2-96-94/+17/

«Գազպրոմ Արմենիա» ՓԲԸ
Լոռու ԳԳՄ
ք. Վանաձոր, Չուխաջյան 2/2-3/2, (0322)29693

ԳԱԶԱՖԻԿԱՑՄԱՆ ՏԵԽՆԻԿԱԿԱՆ ՊԱՅՄԱՆՆԵՐ

Լոռու մարզ, Սպիտակ համայնք, Ջրաշեն բնակավայրի 8-րդ փողոցի 11-րդ նրբանցքի

2026 թ.

Հաստատում եմ՝
«Գազպրոմ Արմենիա» ՓԲԸ Լոռու ԳԳՄ
(անվանումը)
Տնօրենի տեղակալ- գլխավոր ճարտարագետ

_______________ Հ. Թադևոսյան
(ստորագրությունը) (անունը, ազգանունը)

«22» հունվար 2026թ.

ՏԵԽՆԻԿԱԿԱՆ ՊԱՅՄԱՆՆԵՐ

Լոռու մարզ, Սպիտակ համայնք, Ջրաշեն բնակավայրի 8-րդ փողոցի 11-րդ նրբանցքի գազաֆիկացման
(օբյեկտի անվանումը և հասցեն)

Գործող գազատար	**Ելակետային տվյալներ**
• անվանումը	Լոռու մարզ, Սպիտակ համայնք, Ջրաշեն բնակավայրի գազաբաշխման համակարգի վերգետնյա գազատար
• միացման կետը (կետերը)	նայել օբյեկտի գազասպառման համակարգը գազամատակարարման ցանցին միացման սխեման
• նվազագույն և առավելագույն ճնշումները միացման կետում (կետերում) (Pmin - Pmax) (կգ/սմ^2)	0.025-0.03
• գազատարի տրամագիծը (մմ)	89
• խողովակի նյութը	պողպատ
• գործող գազատարի փոփոխության (վերակառուցման, վերատեղադրման, տեղափոխման) անհրաժեշտություն	-
Գազիֆիկացվող Օբյեկտ	
• օգտագործման նպատակը	կենցաղային
• առավելագույն հզորությունը (գազի առավելագույն ժամային ծախսը) միացման կետում (կետերում) (մ^3/ժամ)	10.5
• հեռավորությունը միացման կետից (մ)	352.0
• գազի հաշվառման սարք (համապատասխան էլեկտրոնային ճշտիչով)	-
Լրացուցիչ պայմաններ	
• այլընտրանքային վառելիքի պաշարի նախատեսում	-
• գործողության ժամկետը	մեկ տարի
• Օբյեկտի առանձնահատկությամբ պայմանավորված այլ պայմաններ	Միացման կետում նախատեսել սողնակային փական

Օբյեկտի գազասպառման համակարգը գազամատակարարման ցանցին միացման սխեմա

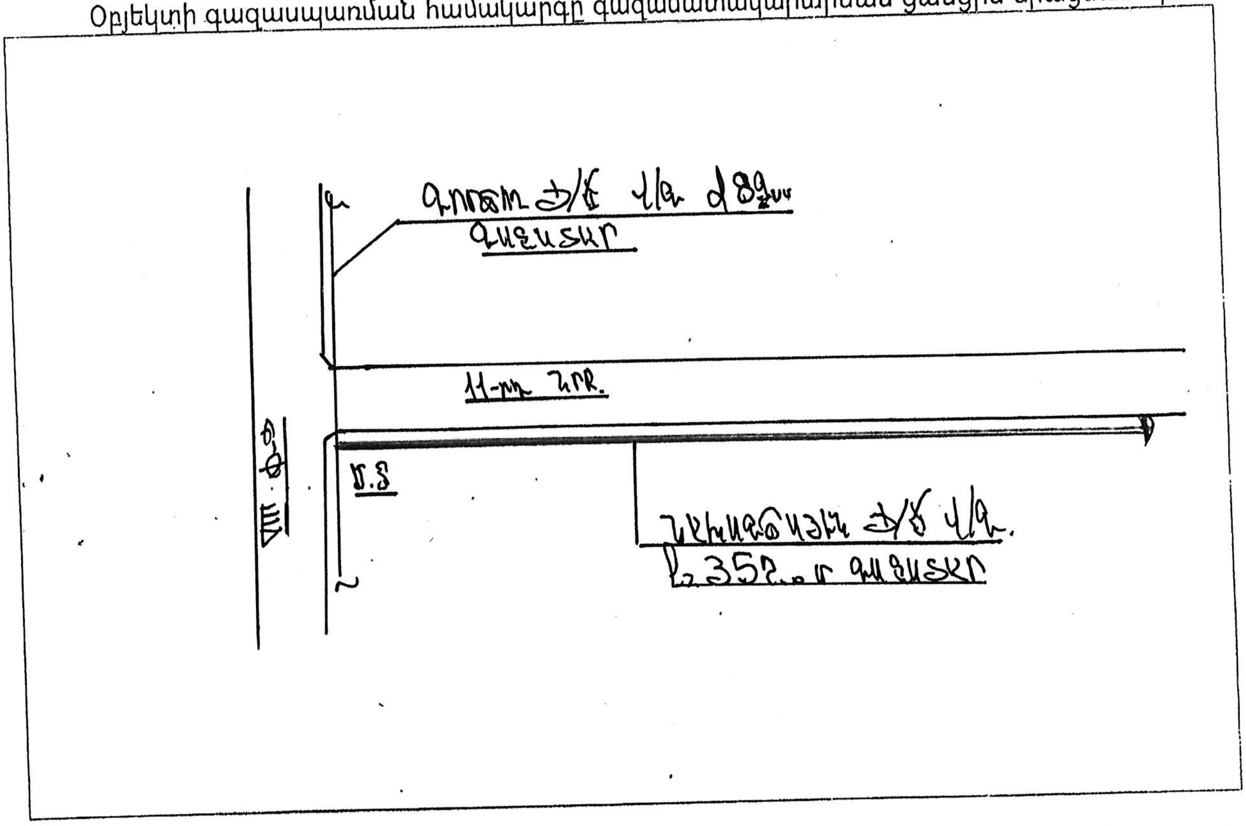

Ծանոթություն

1. Անհատույց օգտագործման պայմանագրերով շահագործվող գազատարներին գազասպառողների (Օբյեկտների) միացման իրավունքը պատկանում է «Գազպրոմ Արմենիա» ՓԲԸ:
2. Էներգետիկայի բնագավառում գործունեություն իրականացնող անձանց և սպառողների միջին ու բարձր ճնշման գազի համակարգերի՝ նոր կառուցվող և վերակառուցվող էներգատեղակայանքների գործարկումն իրականացվում է լիազոր մարմնի կողմից տրված գործարկման եզրակացության՝ գործարկման թույլտվության առկայության դեպքում:
3. Օբյեկտի գազասպառման համակարգի միացումը գազամատակարարման ցանցերին իրականացվում է նախագծանախահաշվային փաստաթղթերին շինհավաքակցման աշխատանքների ամբողջությամբ համապատասխանության դեպքում:
4. ______________________________

____

ԾՏ բաժնի պետ ______________ (ստորագրությունը) Վ. ՊԵՏՐՈՍՅԱՆ (անունը, ազգանունը)

Կազմեց ՍՊԻՏԱԿԻ ______ ՏՏ պետի տեխնիկական գծով տեղակալ ______________ (ստորագրությունը) Հ. ԿՈՍՏԱՆԴՅԱՆ (անունը, ազգանունը)

Օբյեկտ № 009-26

Բ Ա Ց Ա Տ Ր Ա Գ Ի Ր

Հիմքեր նախագծի մշակման համար

Սույն աշխատանքային նախագիծը «ՀՀ Լոռու մարզ, Սպիտակ համայնքի Ջրաշեն բնակավայրի 8-րդ փողոցի 11-րդ նրբանցքի գազամատակարում» կազմված է համաձայն՝

1. Լոռու ԳԳՄ-ի 22.01.2026թ. ՆԼԳ01-02/153 գրություն
2. Լոռու ԳԳՄ-ի տեխնիկական պայմաններ 22.01.2026թ.
3. Գազատարի գծապատկեր

Օբյեկտի բնութագիր

Նախագծով նախատեսված ՀՀ Լոռու մարզ, Սպիտակ համայնքի Ջրաշեն բնակավայրի 8-րդ փողոցի 11-րդ նրբանցքի գազատար խողովակի կառուցում և գազիֆիկացում, որի համար կատարվել է նախագծանախահաշվային փաստաթղթերի մշակման և կազման աշխատանքներ:

ՀՀ Լոռու մարզ, Սպիտակ համայնքի Ջրաշեն բնակավայրի 8-րդ փողոցի 11-րդ նրբանցքի բնական գազի աղբյուր է հանդիսանում Ջրաշեն բնակավայրի ներքին ցանցի Ø57 ց/ճ վ/գ գազատարը,

Գազատարի տեղադրումը նախատեսված է վերգետնյա եղանակով:

Խողովակների ընտրությունը

Ելնելով տրված աշխատանքային շահագործման պայմաններից և ճնշումից, խողովակների նյութը ընտրում ենք համաձայն ԳOUS 10704-91:

Խողովակների տեղադրումը և միացումը

- Ց/Ճ գազատարը տեղադրվում է վերգետնյա եղանակով h=1.0-5.0մ վրա, իսկ ճանապարհների անցումային հատվածներում ապահովելով h=5.0մ բարձրություն:
- Ց/Ճ գազատարների տեղադրում պողպատե խողովակներից Ø133x4.0մմ և Ø57x3.5մմ ԳOUS 10704-91

Նախագծվող վերգետնյա ց/ճ գազատարի մոնտաժումն իրականացվում է պողպատյա էլեկտրաեռակցված խողովակներից համաձայն ԳOUS 10704-91 մետաղական հենասյուների վրա:

Ց/Ճ գազատարը միացման տեղից սկսած անցնում է համայնքային սեփականություն հանդիսացող տարածքներով ճանապարհի վերգետնյա եղանակով: Ըստ նախագծի վերգետնյա գազատարը տեղադրվում է 0.5մ-ից 5.5մ բարձրության վրա: Գազատարի ջերմային դեֆորմացիաների կոմպեսացման համար տեղադրվում է անշարժ հենարաններ, որոնք տեղադրվում են 1մ բարձրության վրա, իսկ բարձրացում իջեցումներն ու ծնկալները ծառայում են որպես կոմպեսատորներ:

Պողպատյա գազատարների և ձևավոր մասերի միացումները նախատեսված են էլեկտրաեռակցման եղեղնավոր կամ գազային եռակցմամբ:

Գազատարները տեղադրումից հետո ենթակա են փչամաքրման և փորձարկման:

Գազատարների փորձարկումը

Շինարարության ավարտից հետո պետք է կատարվեն գազատարների կիպության փորձարկում օդով:

Կիպության փորձրկումը կատարվում է գազատարի մեջ սեղմված օդի մատուցմամբ, որի ճմշումը հասցվում է փորձարկման ճնշմանը:

Վերգետնյա պողպատյա գազատարների փորձարկման նորմաները ընդունել համաձայն ՀՀՇՆ 42-01-2023-ի աղյուսակ-1-ին (таблица-1) համապատասխան: Փորձարկման ընթացքում հայտնաբերված արատները պետք է վերացվեն գազատարում ճնշումը մինչև մթնոլորտայինի իջեցնելուց հետո:

Արատները վերացնելուց հետո գազատարի կիպության փորձարկումը պետք է կրկնվի:

Բոլոր եռակցակարերը, որոնք կատարվել են փորձարկումներից հետո, պետք է ստուգվեն ֆիզիկական մեթոդով:

Գազատարի պաշտպանությունը կոռոզիայից

Նախագծում գազատարի տեղադրումը նախատեսված է: Ց/Ճ վերգետնյա եղանակով տեղադրվող գազատարները շրջակա միջավայրի ազդեցությունից պաշտպանելու համար նախատեսված է կրկնակի յուղաներկում:

Եզրակացություն

Նախագիծը մշակված է համաձայն գործող ՀՀՇՆ 42-01-2023 «Գազաբաշխիչ համակարգեր» ՇՆՁ IV 12.101-04 «Անվտանգության կանոնները գազի տնտեսությունում» տեխնիկական կանոնակարգի պահանջների:

Աշխատանքները սկսելուց առաջ պետք է նշանակվի տեխնիկական հսկողության ներկայացուցիչ պատվիրատուի կողմից:

Նախագծից բոլոր շեղումները պետք է համաձայնեցվեն պատվիրատուի, շահագործող կազմակերպության և նախագծի հեղինակի հետ:

Նախագիծը մշակված է՝ ՀՀՇՆ 42-01-2023 «Գազաբաշխիչ համակարգեր» , ՀՀՇՆ 30-01-2023 «Քաղաքաշինություն. Քաղաքային և գյուղական բնակավայրերի հատակագծում և կառուցապատում», ՀՀՇՆ 22-01-2024 «Շինարարական կլիմաբանություն», ՀՀՇՆ 52-01« Բետոնե և երկաթբետոնե կոնստրուկցիաներ», ՀՀՇՆ 13-02-2022 «Անվտանգության տեխնիկան շինարարությունում» և ՀՀՇՆ 30-02-2022 «Տարածքի բարեկարգում» շինարարական նորմերով:

Շրջակա միջավայրի պահպանության միջոցառումները

Նախագծով ընդունված բոլոր տեխնիկական լուծումները բացառում են շրջակա միջավայրի աղտոտումը գազատարների նորմալ շահագործման պայմաններում: Շրջակա միջավայրի ախտոտումը հնարավոր է միայն վթարների ժամանակ: Վթարները բացառելու համար գազատարը ենթարկվում է փորձարկման համաձայն ՀՀՇՆ 42-01-2023 «Գազաբաշխիչ համակարգեր» և ՇՆՉ IV 12.101-04: Խողովակների միացման մասերում քայքայումը կանխելու համար նախատեսվում է եռակցակարերի ստուգում ֆիզիկական մեթոդներով:

Բնության պահպանության նպատակով անհրաժեշտ է պահպանել հետևյալ պայմանները

- շինարարության համար հատկացված տարածքի սահմանների պարտադիր պահպանություն
- շին. հրապարակի աշխատանքային տեղերի կենցաղային և շինարարական թափոնների համար բեռնարկղերով հագեցվածություն
- դյուրավառ և քսայուղերի դատարկումը միայն հատուկ առանձնացված տեղերում
- ամբողջ ծավալով հողերի վերականգնման միջոցառումների իրականցում
- բնապահպանական տեղական մարմինների պահանջների ապահովում

Կազմեց՝ *Հ. Դավթյան*

Ծ Ա Ն Ո Թ ՈՒ Թ Յ ՈՒ Ն

1. Գազատարի մոնտաժումն ու փորձարկումն իրականացնել համաձայն ՀՀՇՆ 42-01-2023 պահանջների
2. Մոնտաժային աշխատանքների ժամանակ, այլ կոմունիկացիաների ի հայտ գալու դեպքում, որոնք նախագծում նշված չեն, հարկավոր է անհապաղ կանգնեցնել աշխատանքները և տեղյակ պահել շահագործող կազմակերպության աշխատակիցներին
3. Նախագծվող վերգետնյա մ/ճ և ց/Ճ գազատարը տեղադրվում է H=0.3÷4.5մ բարձրության վրա, ավտոմոբիլային ճանապարհները հատելիս գազատարի բարձրությունը կազմում է H=5.0 մ
4. Միացումը իրականացնել գազային տնտեսության շահագործման ծառայության աշխատակիցների ներկայությամբ
5. Հողային աշխատանքներ իրականացնելիս տեղադրել անվտանգ երթևեկության համար նախատեսված ազդանշանային նշաններ

Պայմանական նշաններ

——— (կապույտ հոծ գիծ)	Նախագծվող ց/ճ վերգետնյա գազատար
— — — — —	Գոյություն ունեցող ց/ճ վերգետնյա գազատար

BLUESTREAMSOLUTIONS

«ԲԼՅՈՒ ՍԹՐԻՄ ՍՈԼՈՒՇՆՍ»
Ս Պ Ը
Լիցենզիա-ՔՊԼ-001101, 1-ին դաս

ՕԲՅԵԿՏ № 009-26

ՀՀ Լոռու մարզ, Սպիտակ համայնքի Ջրաշեն բնակավայրի 8-րդ փողոցի 11-րդ նրբանցքի գազամատակարարում

			Ամիս ամսաթիվ
Ստուգեց	Հ. Դավթյան	[ստորագրություն]	
Նախագծեց	Ռ. Ստեփանյան	[ստորագրություն]	

Գազամատակարարում	Փուլ	Թերթ	Թերթեր
	ԱՆ	1	5

Գազատարի գլխավոր հատակագիծ
Մ1:1000

Պատվիրատու՝
Սպիտակի համայնքապետարան

OՖՅԵԿՏ № 009-26

ՀՀ Լոռու մարզ, Սպիտակ համայնքի Ձորաշէն բնակավայրի 8-րդ փողոցի 11-րդ նրբանցքի վերգետնյա գազատար
Գազամատակարարում

Փուլ	Թերթ	Թերթեր
ԱՆ	2	5

9-րդ փողոցի գազատարի վերգետնյա երկայնական կտրվածք Հյուղ 1

Պատվիրատու` Սպիտակի համայնքապետարան

BLUESTREAMSOLUTIONS
«ԲԼՅՈՒ ՍԹՐԻՄ ՍՈԼՈՒՇՆՍ» ՍՊԸ
Լիցենզիա-ՔՊԼ-001101, 1-ին դաս

Ստուգեց	Հ. Դավթյան	[signature]	
Նախագծեց	Ռ. Սանթրոսյան	[signature]	

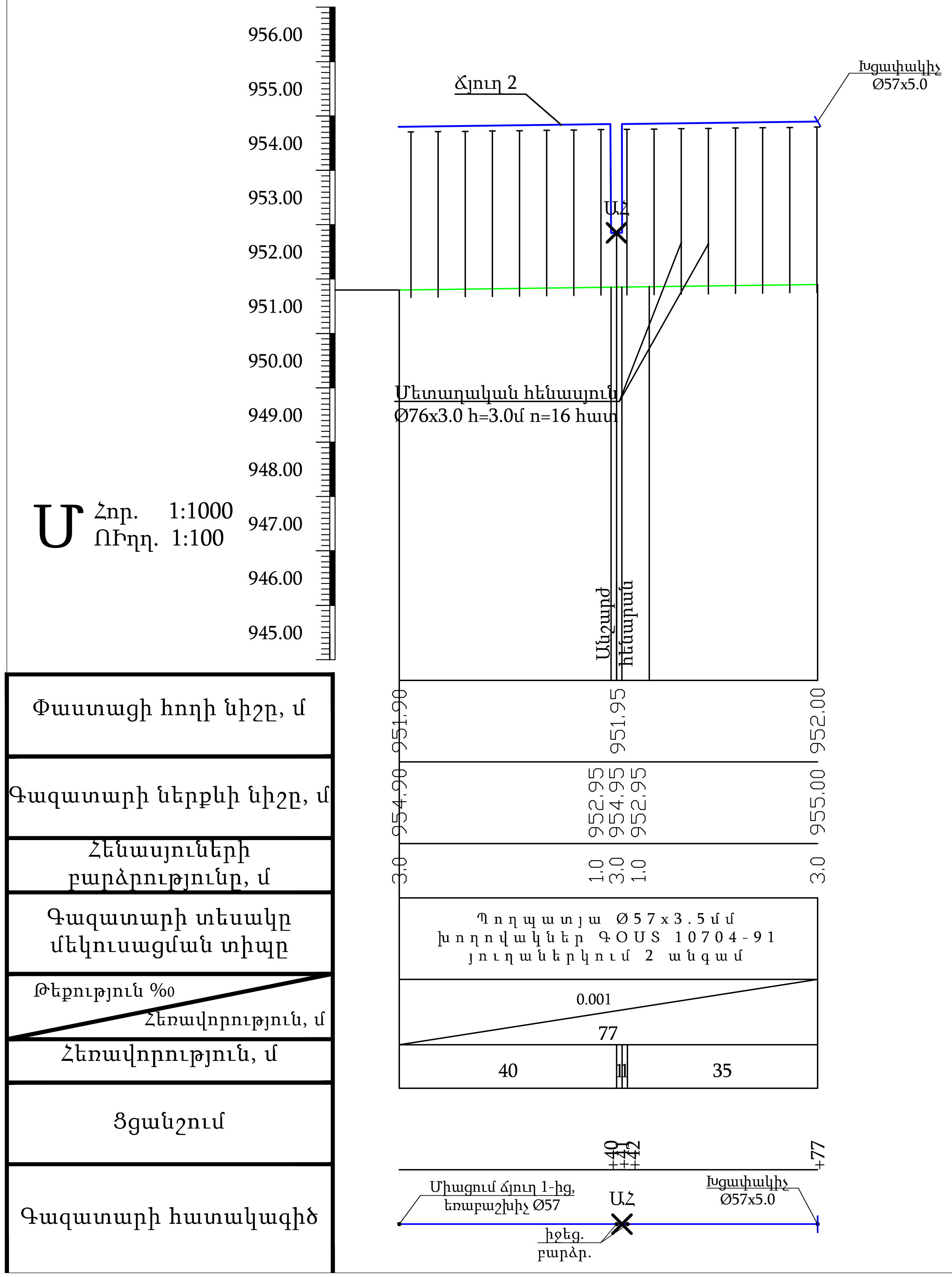

ՕԲՅԵԿՏ № 009-26

ՀՀ Լոռու մարզ, Սպիտակ համայնքի Ջրաշեն բնակավայրի 8-րդ փողոցի 11-րդ նրբանցքի գազաֆիկացում

Փուլ	Թերթ	Թերթեր
ԱՆ	3	5

Գազամատակարարում

Պատվիրատու՝ Սպիտակի համայնքապետարան

9-րդ փողոցի գազատարի երկայնական կտրվածք Ճյուղ 2

BLUESTREAMSOLUTIONS

«ԲԼՅՈՒ ՍԹՐԻՄ ՍՈԼՈՒՇՆՍ» ՍՊԸ

Լիցենզիա-ՔՊԼ-001101, 1-ին դաս

			Անձը հաստատող
Ստուգեց	Հ. Գասպարյան		
Նախագծեց	Ռ. Մանուկյան		

Շարժական հենասյուն

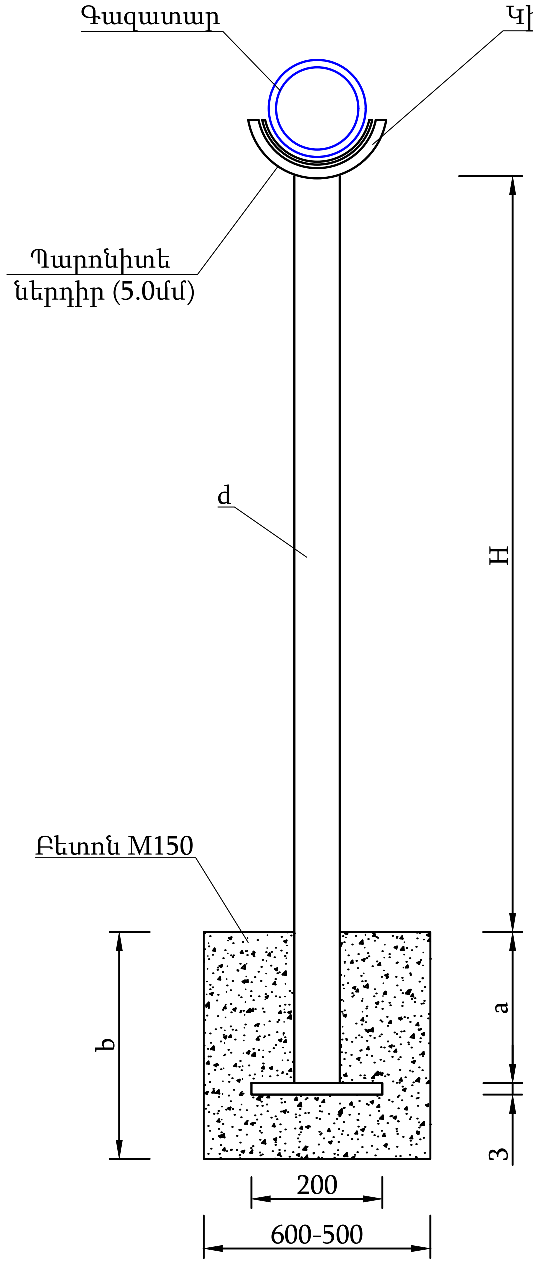

Աղյուսակ 1

H	d	150	125	100	80	70	50
5.0	a	1000	1000	1000	1000	1000	1000
	b	1100	1100	1100	1100	1100	1100
4.5	a	1000	1000	1000	1000	1000	1000
	b	1100	1100	1100	1100	1100	1100
4.0	a	900	900	900	900	900	900
	b	1000	1000	1000	1000	1000	1000
3.5	a	700	700	700	700	700	700
	b	800	800	800	800	800	800
3.0	a	600	600	600	600	600	600
	b	700	700	700	700	700	700
2.5	a	600	600	600	600	600	600
	b	700	700	700	700	700	700
2.0	a	500	500	500	500	500	500
	b	600	600	600	600	600	600
1.5	a	500	500	500	500	500	500
	b	600	600	600	600	600	600
1.00	a	500	500	500	500	500	500
	b	600	600	600	600	600	600

BLUESTREAMSOLUTIONS

«ԲԼՅՈՒ ՍԹՐԻՄ ՍՈԼՈՒՇՆՍ»
Ս Պ Ը
Լիցենզիա-ՔՊԼ-001101, 1-ին դաս

ՕԲՅԵԿՏ № 009-26

ՀՀ Լոռու մարզ, Սպիտակ համայնքի Ջրաշեն բնակավայրի 8-րդ փողոցի 11-րդ նրբանցքի գազամատակարարում

			Ամիս ամսաթիվ
Ստուգեց	Հ. Դավթյան		
Նախագծեց	Ռ. Ստեփանյան		

Գազամատակարարում

Փուլ	Թերթ	Թերթեր
ԱՆ	4	5

Շարժական հենասյուն

Պատվիրատու՝ Սպիտակի համայնքապետարան

ՃԱԿԱՏ Մ1:25

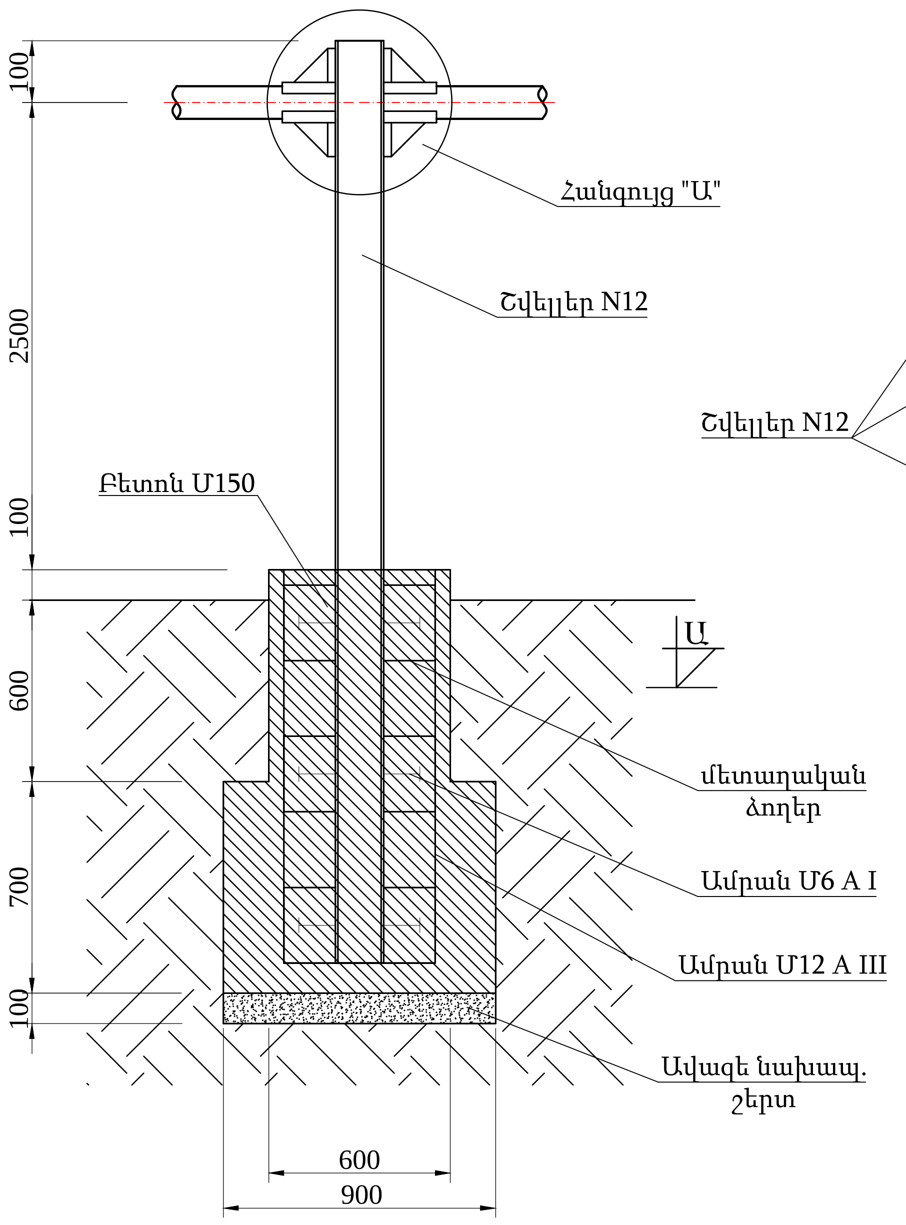

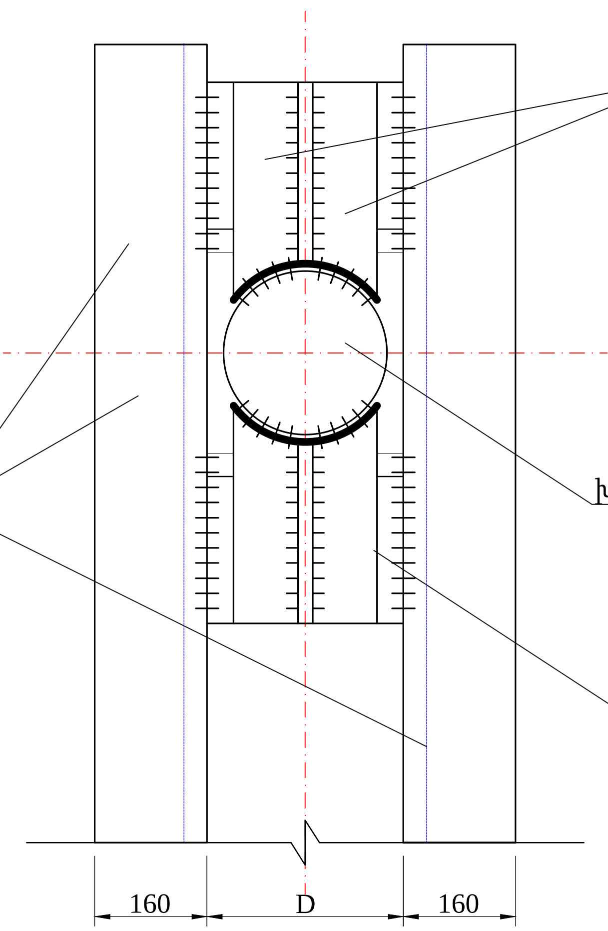

ՀԱՆԳՈՒՅՑ "Ա" Մ1:5

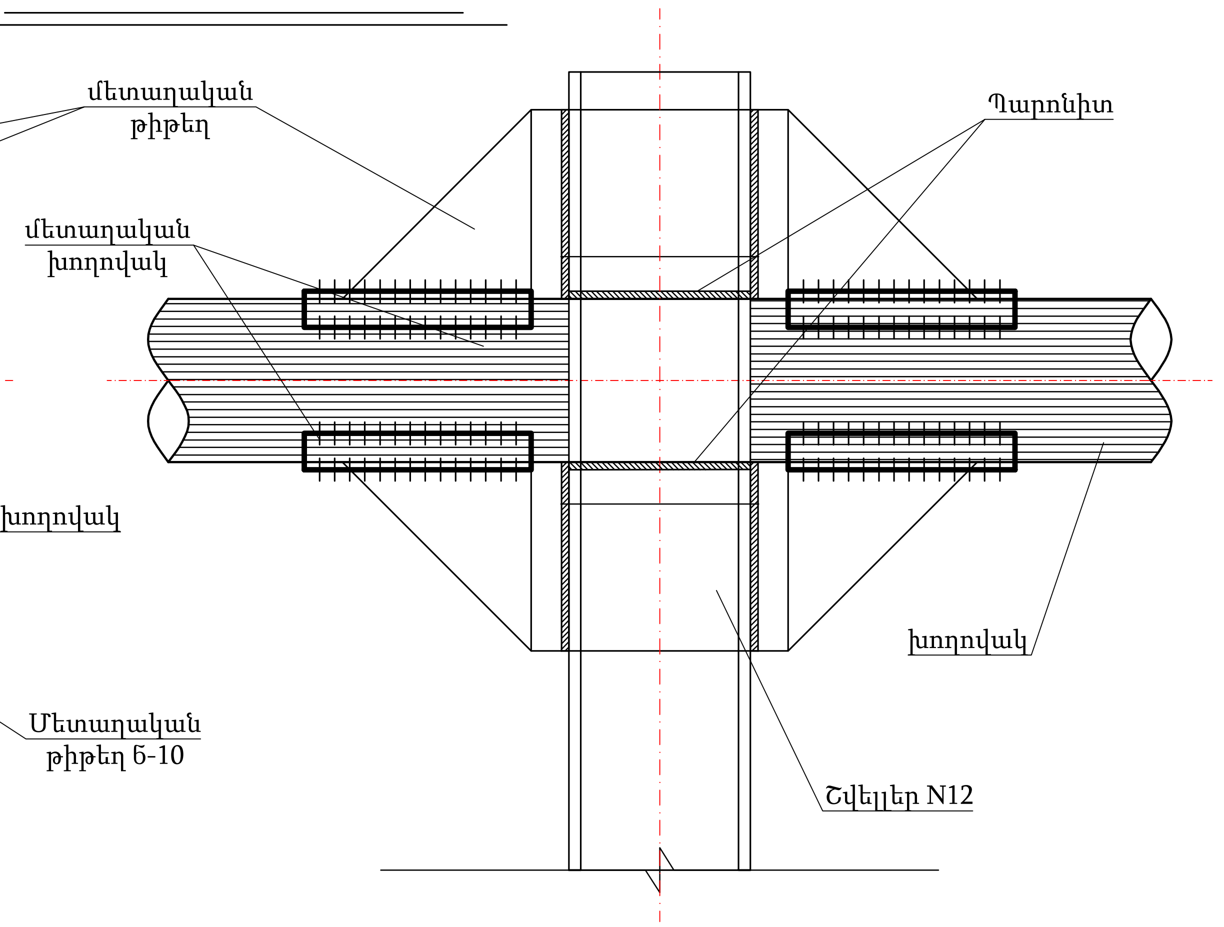

ԿՏՐՎԱԾՔ Ա-Ա

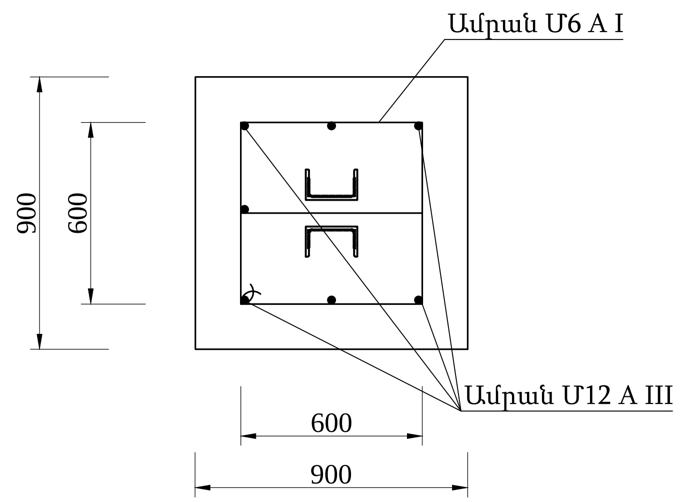

№	Գազատարի բարձ. մ	Հենասյուն/ մ/կգ	Բետոն մ^3	Ամրան մ/կգ	Պողպատյա թիթեղ, մ^2/կգ	Կիսախողովակ հատ/կգ	Պարոնիտ կգ	Գրունտ կգ	Մասա կգ
1	H=0.5	3.9 / 41.0	0.82	Ø 12 A III 12.4/11.1	0.15 / 0.7	4 / 1.7	0.5	1.15	57.5
2	H=1.0	4.9 / 51.0	0.82	Ø 12 A III 12.4/11.1	0.15 / 0.7	4 / 1.7	0.5	1.15	67.5
				Ø 6 A I 13 /3.0					
3	H=1.5	5.9 / 61.4	0.82	Ø 12 A III 12.4/11.1	0.15 / 0.7	4 / 1.7	0.5	1.15	77.8
4	H=2.0	6.9 / 71.8	0.82	Ø 12 A III 12.4/11.1	0.15 / 0.7	4 / 1.7	0.5	1.15	88.2
5	H=2.5	7.9 / 82.2	0.82	Ø 12 A III 12.4/11.1	0.15 / 0.7	4 / 5.2	0.21	1.15	98.7

BLUESTREAMSOLUTIONS

«ԲԼՅՈՒ ՍԹՐԻՄ ՍՈԼՈՒՇՆՍ»
Ս Պ Ը
Լիցենզիա-ՔՊԼ-001101, 1-ին դաս

ՕԲՅԵԿՏ № 009-26

ՀՀ Լոռու մարզ, Սպիտակ համայնքի Ջրաշեն բնակավայրի 8-րդ փողոցի 11-րդ նրբանցքի գազամատակարարում

			Ամիս ամսաթիվ
Ստուգեց	Հ. Դավթյան		
Նախագծեց	Ռ. Ստեփանյան		

Գազամատակարարում

Փուլ	Թերթ	Թերթեր
ԱՆ	4	5

Անշարժ հենարան

Պատվիրատու՝ Սպիտակի համայնքապետարան

ՀՀ Լոռու մարզ, Սպիտակ համայնքի Ջրաշեն բնակավայրի 8-րդ փողոցի 11- գազամատակարում

	Աշխատանքի անվանումը Название работ	Չափ. Միավ Ед.изм	8-րդ փողոցի 11-րդ նրբանցք	ընդամենը Общее
1	2	3	4	
1	Փոսերի քանդում ձեռքով մետաղական հենասյուների համար Разработка ям вручную под металлические опоры III կարգի գրունտում	մ3	15.2	15.20
	IV կարգի գրունտում	մ3	26.43	26.43
2	Ավելացած գրունտի բեռնում և տեղափոխում բեռնատար ավտոմեքենայով 3 կմ	մ3	41.63	41.63
	Погрузка лишнего грунта в автосамосвалы и отвозка на расстояние 3 км	տ	66.608	66.61
3	Բետոնից հիմքեր M 150(B 12.5) Бетонное основание	մ3	41.63	41.63
4	Մետաղական հենասյուներ մեկ գազատարի տակ			0.00
	Металлические опоры под газопровод			0.00
	Ø 108x3,5 H=5.0 (6,0)	հատ	4	4.00
		կգ	216.5	216.50
	Ø 76x3.0 H=5,0 (6,0)	հատ	3	3.00
		կգ	97.2	97.20
	Ø 76x3.0 H=4,5 (5,4)	հատ	26	26.00
		կգ	758.16	758.16
	Ø 76x3.0 H=3.0 (3,6)	հատ	52	52.00
		կգ	1010.9	1010.90
	Ø 57x3.0 H=2,5 (3,0)	հատ	12	12.00
		կգ	194.4	194.40
	Ø 76x3.0 H=2,0 (2,5)	հատ	39	39.00
		կգ	526.5	526.50
	Ø 57x3.0 H=1,5 (2.0)	հատ	4	4.00
		կգ	43.2	43.20
	Ø 57x3.0 H=1,0 (1,5)	հատ	41	41.00
		կգ	332.1	332.10
5	Անշարժ հենարան H=1,0մ	հատ	6	6.00
		կգ	405	405.00
6	Կիսախողովակների տեղադրում գազատարի տակ Установка металлических чаш	հատ	181	181.00
		կգ	79.3	79.30
7	Պարոնիտ Паронит	հատ	181	181.00
		կգ	28.5	28.50
8	Մետաղական թիթեղ (հենասյան համար) Металлическая арматура (для опоры)	հատ	181	181.00
		կգ	162.9	162.90
9	Գազատարի և հենասյուների ներկում 2 անգամ Окраска опор и газопровода за 2 раза а) грунтовка ХС-010 гф-021 գրունտ ГФ-021	$մ^2$	293.1	293.10
	б) масляная краска յուղաներկ		293.1	293.10
10	Պողպատյա գազախողովակի վերգետնյա տեղադրում և փորձարկում Прокладка газопровода на металлических	մ		0.00
	Ø 133x4.0մմ		21	21.00
	Ø 57x3.5մմ		907	907.00

1	2	3	4	
11	Արմունկ 90° Отвод	հատ		0.00
		կգ	0	0.00
	57x3.5	հատ	79	79.00
		կգ	47.4	47.40
12	Եռաբաշխիկ Тройник			
	57x3.5	հատ	1	1.00
		կգ	1.1	1.10
13	Խցափակիչ Заглушка			
	Ø133x4.0մմ	հատ	4	4.00
		կգ	3.6	3.60
	Ø57x3.5մմ	հատ	1	1.00
		կգ	0.3	0.30
14	Առկա Գազատարի միացում Соединение существующего газопровода	հատ		0.00
	դպ50		1	1.00
15	Առկա գազատարի կտրում Резка существующего газопровода	հատ		
	դպ50		1	1.00
16	Սողնակային փական Задвижка	հատ		0.00
	դպ50	հատ	1	1.00
17	Պաշտպանիչ ցանց	կոմպ	1	1.00
18	Գազատարի փչամաքրում Продувка газопровода	մ	928	928.00

Նախագծեց Ռ. Ստեփանյան

Ստուգեց Հ. Դավթյան